Ersatzteile
Einfach per Klick auf Ziffern im Shop aufrufen
www.jetzt-kommt-kurth.de

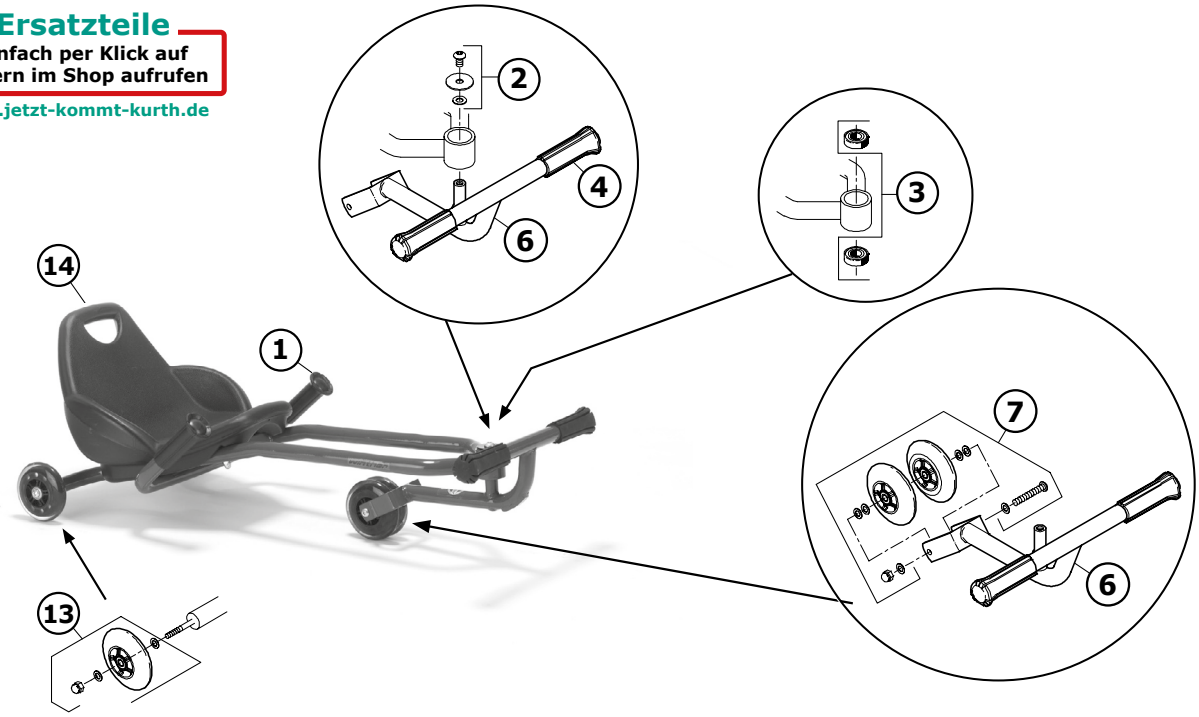

Winther „CHALLENGE Foot Twister - Large“, 6 - 10 Jahre

8500621

Passende Ersatzteile		621.00
		Version
		1.0
1	Handgriff für 620/621/622/484+aktiv, 2er-Set	50403
2	Lenkerschraube komplett für 620+621+622+623	50488
3	Steuersatz 620+621+622+623	50489
4	Handgriff/Fußgummierung für Challenge/2er Set	50902
5	-	-
6	Fußlenker komplett für 620+621	50490
7	Vorderrad 620+621+622+623/2er Set	50491
8	-	-
9	-	-
10	-	-
11	-	-
12	-	-
13	Hinterrad 620+621+622+623/2er Set	50492
14	Sattel komplett 620+621+622+623	50493
15	-	-
16	-	-
17	-	-
18	-	-