Ersatzteile
Einfach per Klick auf Ziffern im Shop aufrufen
www.jetzt-kommt-kurth.de

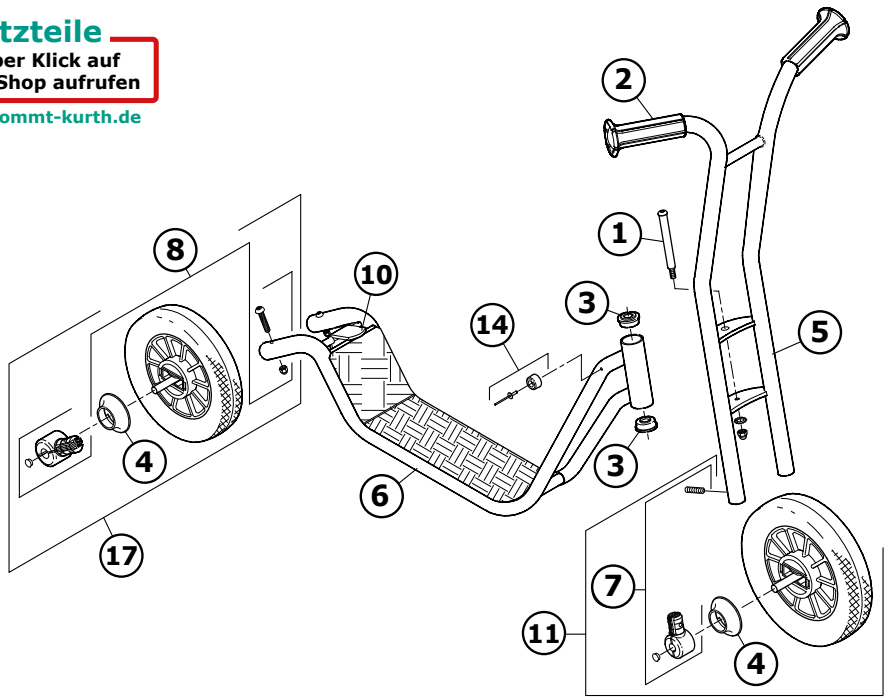

Winther „VIKING Roller groß“, 4 - 10 Jahre

8900467

	Passende Ersatzteile	467.00		
		Version		
		3.2	3.3	3.4
1	Verbindungsschraube groß komplett	50502	50502	50502
2	Handgriffe mit Fallschutz / 2er Set	50538	50538	50538
3	Steuersatz / 2er Set	50504	50504	50504
4	Abdeckring für Vorderrad / 2er Set	50505	50505	50598
5	Vorderradgabel für 467	50554	50554	50554
6	Rollerrahmen komplett mit Trittblech	50540	50540	50540
7	Radhalterung Rollervorderrad	50508	50508	50508
8	Radhalterung Hinterrad	50507	50507	50507
9	-	-	-	-
10	Bremse für Viking Roller mit Feder	50545	50545	50545
11	Vorderrad 220 x 47 für Roller	50563	50563	50563
12	-	-	-	-
13	-	-	-	-
14	Gummipuffer komplett gebogen	50532	50532	50532
15	-	-	-	-
16	-	-	-	-
17	Hinterrad 220 x 50 komplett für Roller, Bikerunner & Hochrad	50573	50573	50573
18	-	-	-	-