Ersatzteile
Einfach per Klick auf Ziffern im Shop aufrufen
www.jetzt-kommt-kurth.de

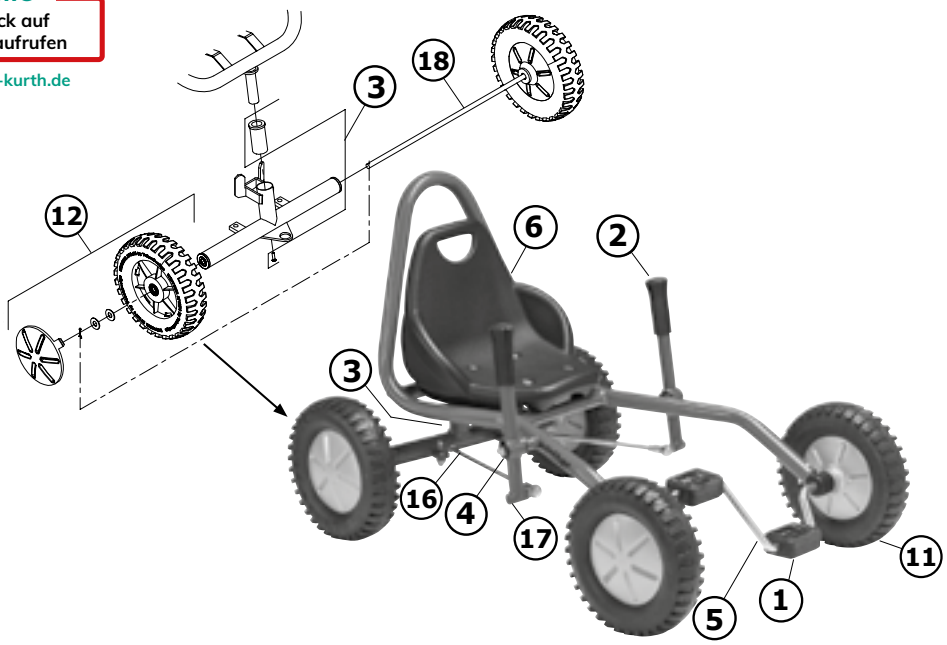

Winther „VIKING Explorer FunCart“, 6 - 10 Jahre

8400487

	Passende Ersatzteile	487.00
		Version
		1.0
1	Pedal für 487 + 510 / 1 Stück	50802
2	Handgriff/Fußgummierung für Challenge / 2er Set	50902
3	Steuerbuchse für Lenker FunCart Large 487	50755
4	Steuerlager für Lenker FunCart	50756
5	Pedal-Achse für FunCart large 487	50757
6	Sitz komplett für Bobkart 488	50758
7	-	-
8	-	-
9	-	-
10	-	-
11	Vorderrad-Set für FunCart large 487	50759
12	Hinterrad-Set für FunCart large 487	50760
13	-	-
14	-	-
15	-	-
16	Steuerachse für FunCart 487	50763
17	Lenkhebel-Set für FunCart	50762
18	Lenkstange für FunCart 487	50761