Ersatzteile
Einfach per Klick auf Ziffern im Shop aufrufen
www.jetzt-kommt-kurth.de

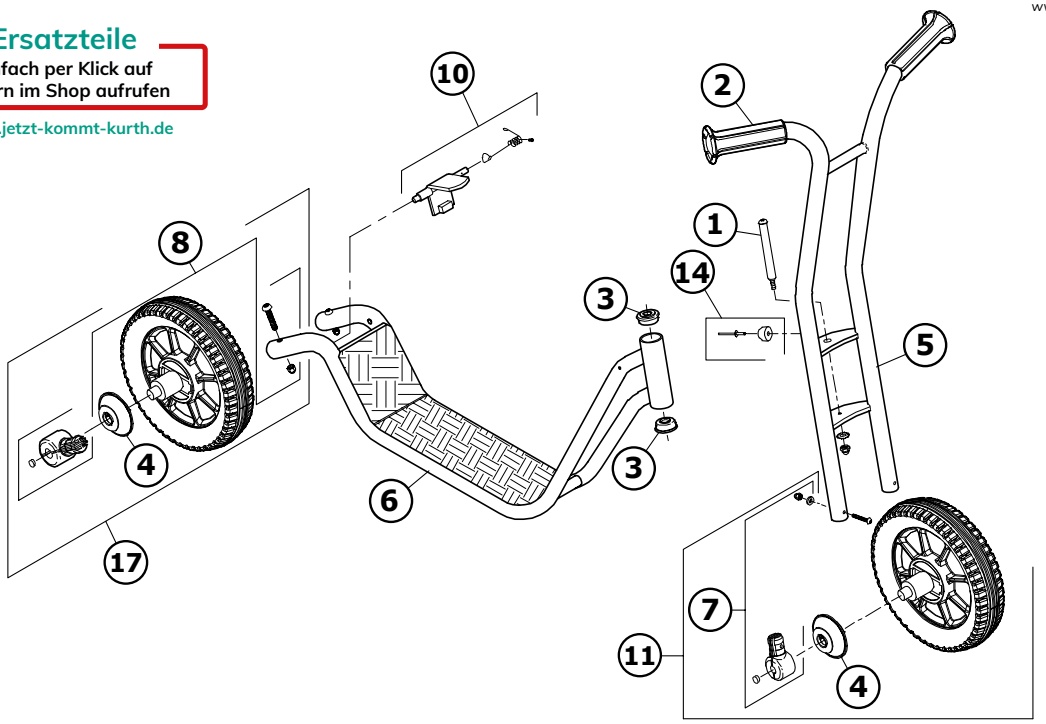

Winther „VIKING Roller maxi“, 8 - 12 Jahre

8900495

	Passende Ersatzteile	495.00		
		Version		
		1.2	1.3	1.4
1	Verbindungsschraube groß komplett	50502	50502	50502
2	Handgriffe mit Fallschutz / 2er Set	50538	50538	50538
3	Steuersatz / 2er Set	50504	50504	50504
4	Abdeckring für Vorderrad / 2er Set	50505	50505	50598
5	Vorderradgabel für 495	50543	50543	50543
6	Rahmen komplett	50544	50544	50544
7	Radhalterung Rollervorderrad	50508	50508	50508
8	Radhalterung Hinterrad	50507	50507	50507
9	-	-	-	-
10	Bremse für Viking Roller mit Feder	50545	50545	50545
11	Vorderrad 270 x 55 für Laufrad u.Tandemlaufrad	50566	50566	50566
12	-	-	-	-
13	-	-	-	-
14	Gummipuffer komplett gebogen	50532	50532	50532
15	-	-	-	-
16	-	-	-	-
17	Hinterrad für 487 + 474	50574	50574	50574
18	-	-	-	-