**Ersatzteile**
Einfach per Klick auf Ziffern im Shop aufrufen
www.jetzt-kommt-kurth.de

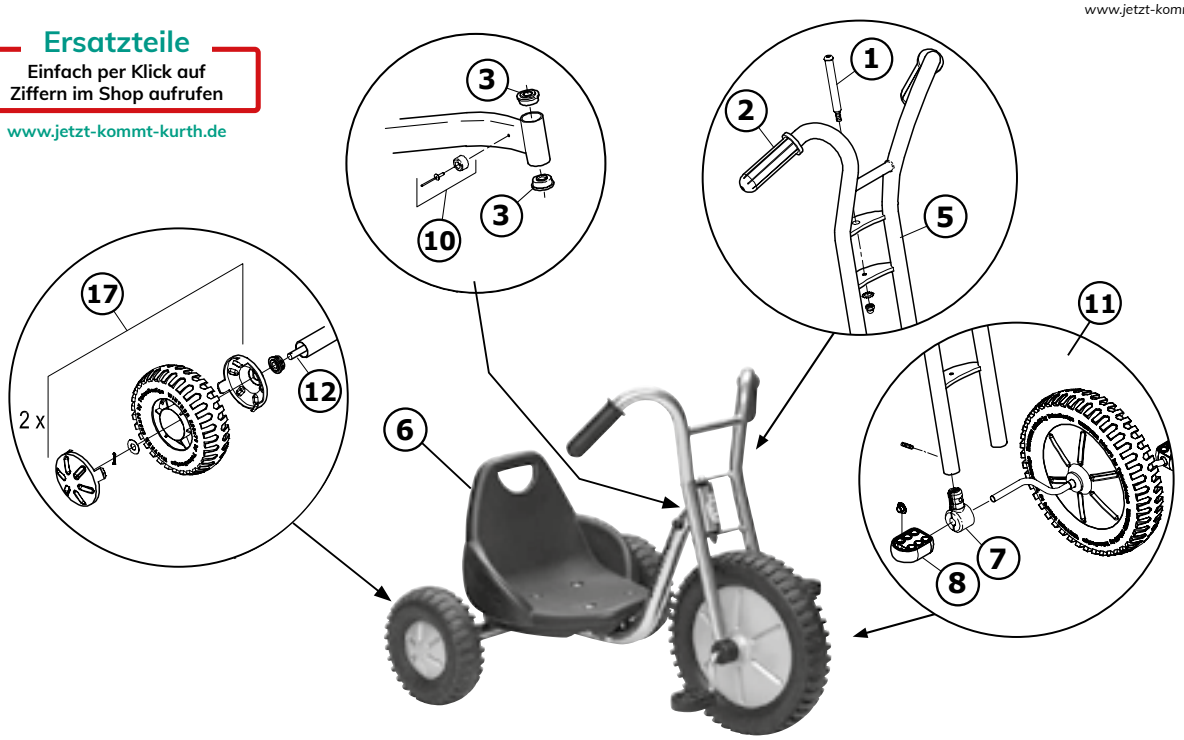


## Winther „VIKING Explorer OFF-ROAD Easy-Rider“, 3 - 7 Jahre

**8447974**

| | Passende Ersatzteile | 479.74<br>Version<br>1.0 |
|---|---|---|
| 1 | Verbindungsschraube klein komplett | 50501 |
| 2 | Handgriffe komplett / 2er Set | 50503 |
| 3 | Steuersatz / 2er Set | 50504 |
| 4 | - | - |
| 5 | Vordergabel für OffRoad Easy Rider 47974 | 50787 |
| 6 | Sattel für 479 + 497 + 461 | 50583 |
| 7 | Radhalterung für Dreirad / 2er Set | 50506 |
| 8 | Zierkappen / 2er Set | 50510 |
| 9 | - | - |
| 10 | Gummipuffer komplett gebogen | 50532 |
| 11 | Vorderrad komplett für Zlalom Trike 661 | 50781 |
| 12 | Hinterachse für OffRoad Easy Rider 47974 | 50788 |
| 13 | - | - |
| 14 | - | - |
| 15 | - | - |
| 16 | - | - |
| 17 | Hinterrad für OffRoad Easy Rider 47974 / 2er Set | 50789 |
| 18 | - | - |