Ersatzteile
Einfach per Klick auf Ziffern im Shop aufrufen
www.jetzt-kommt-kurth.de

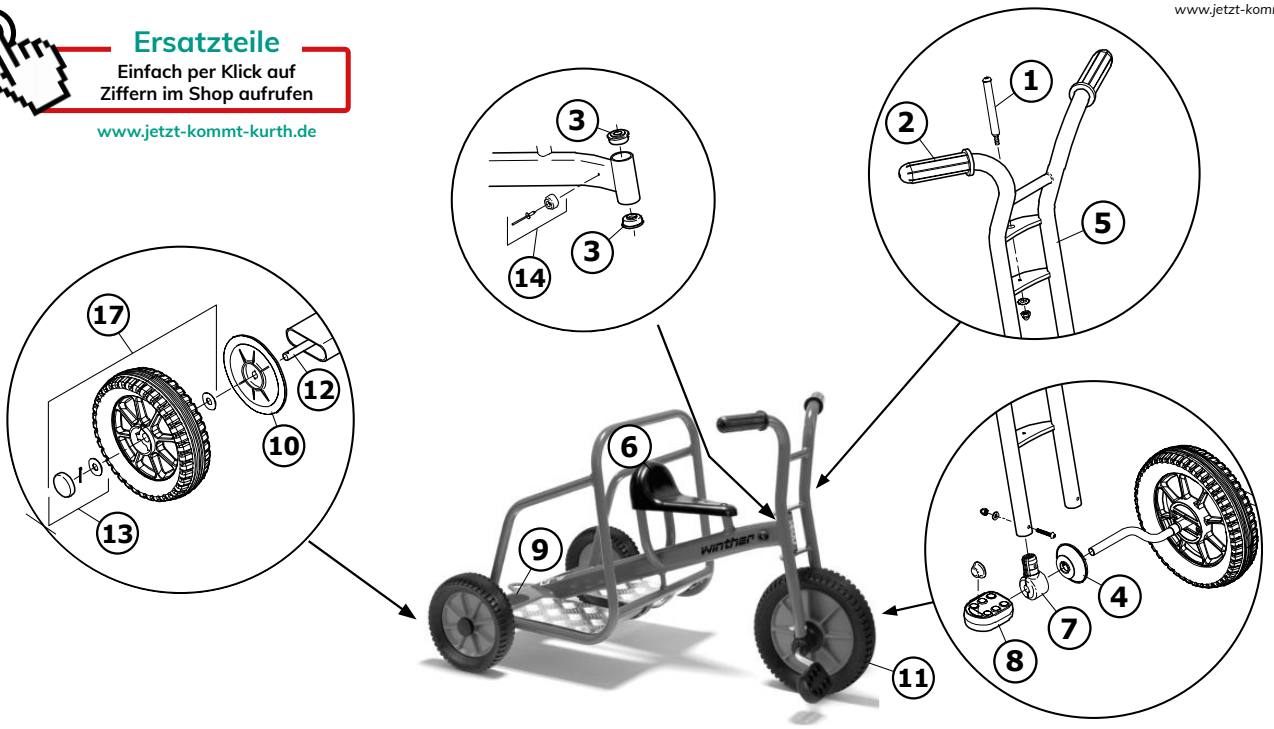

Winther „VIKING Ben Hur Dreirad“, 4 - 8 Jahre

8900465

	Passende Ersatzteile	465.00 Version/Herstellernummer 2.1
1	Verbindungsschraube klein komplett	50501
2	Handgriffe komplett/2er Set	50503
3	Steuersatz/2er Set	50504
4	Abdeckring Ø 68 mm, 2 Stück (ab 2021)	50598
5	Vordergabel komplett für 451+462+465	50551
6	Sattel klein komplett	50580
7	Radhalterung für Dreirad/2er Set	50506
8	Pedale komplett/2er Set	50510
9	Rutschfester Belag/2er Set	50511
10	Abeckung rot groß/2er Set	50519
11	Vorderrad normal 270 x 52	50561
12	Achse für 452+462+465+466+461+497	50514
13	Zierkappen/2er Set	50520
14	Gummipuffer komplett gerade	50531
15	-	-
16	-	-
17	Hinterrad normal 220 x 50/2er Set	50571
18	-	-