Fächer aus Holzstäbchen

Jetzt kommt Kurth ...
schnell • bequem • preiswert

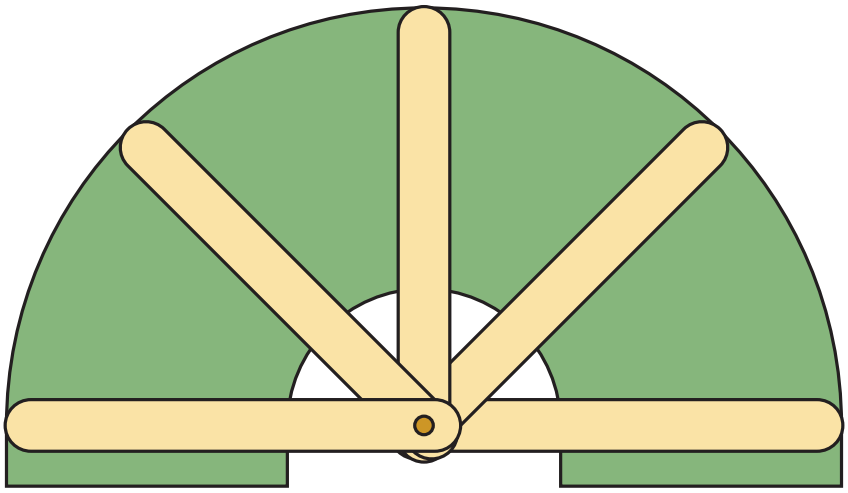

Fächer

Das Gerüst des Fächers (gelb dargestellt) besteht aus unseren Bastelhölzern, die beidseitig mit Faserseide beklebt werden (grün dargestellt).

Zum beweglichen Verbinden der Holzstäbchen benötigt Ihr am besten unsere Musterbeutel-Klammern

Die Vorlage in Originalgröße folgt auf der nächsten Seite.

Jetzt kommt Kurth ...
schnell • bequem • preiswert
Hanns-Martin-Schleyer-Str. 15, 41199 Mönchengladbach

mail: info@jetzt-kommt-kurth.de
web: www.jetzt-kommt-kurth.de
www.jetzt-kommt-kurth.de/themenecke/

fon: +49 2166-9650505
fax: +49 2166-9650509
whatsapp: 0177 80 266 10

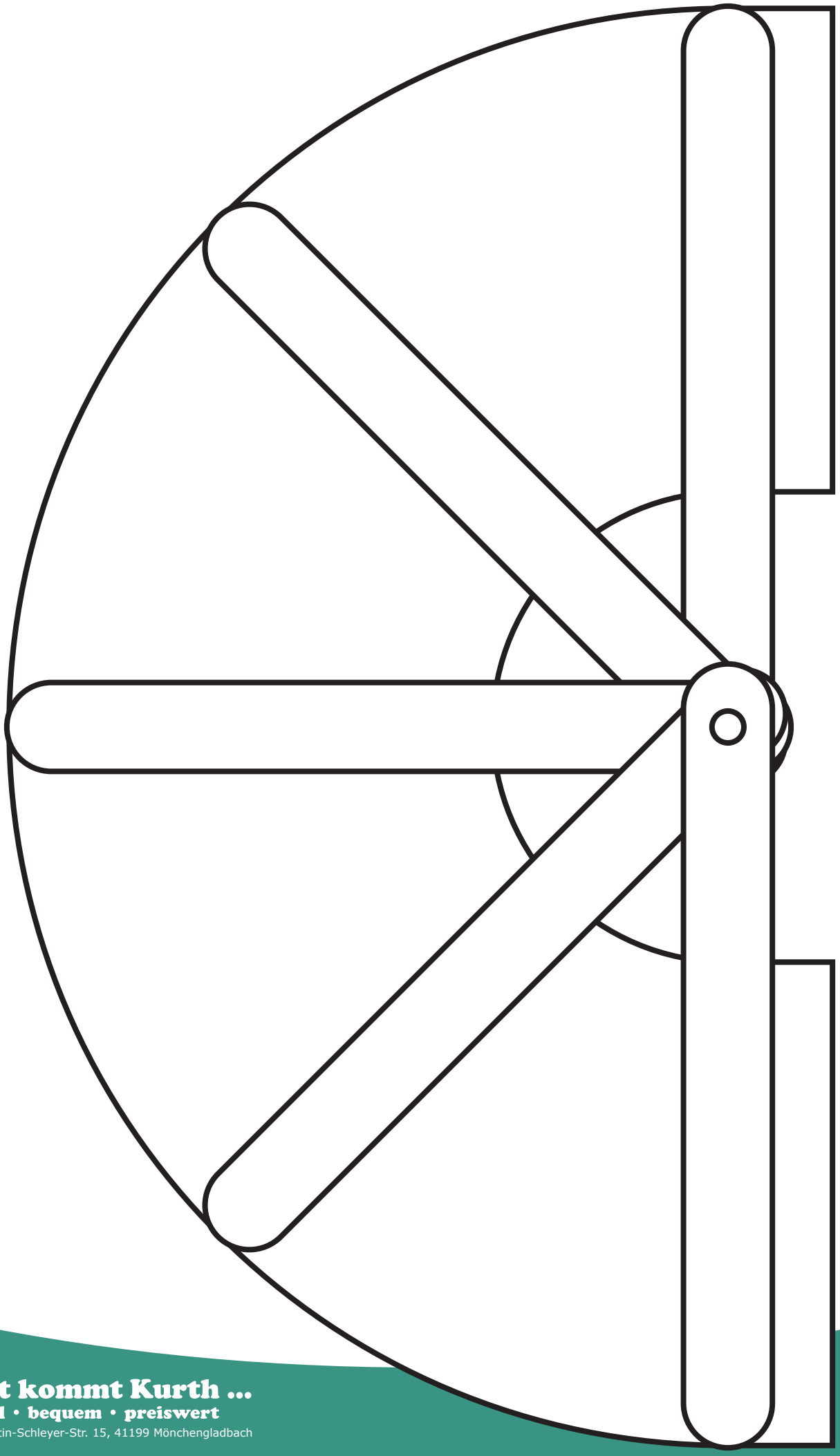

Jetzt kommt Kurth ...
schnell • bequem • preiswert
Hanns-Martin-Schleyer-Str. 15, 41199 Mönchengladbach