**Ersatzteile**
Einfach per Klick auf Ziffern im Shop aufrufen
www.jetzt-kommt-kurth.de

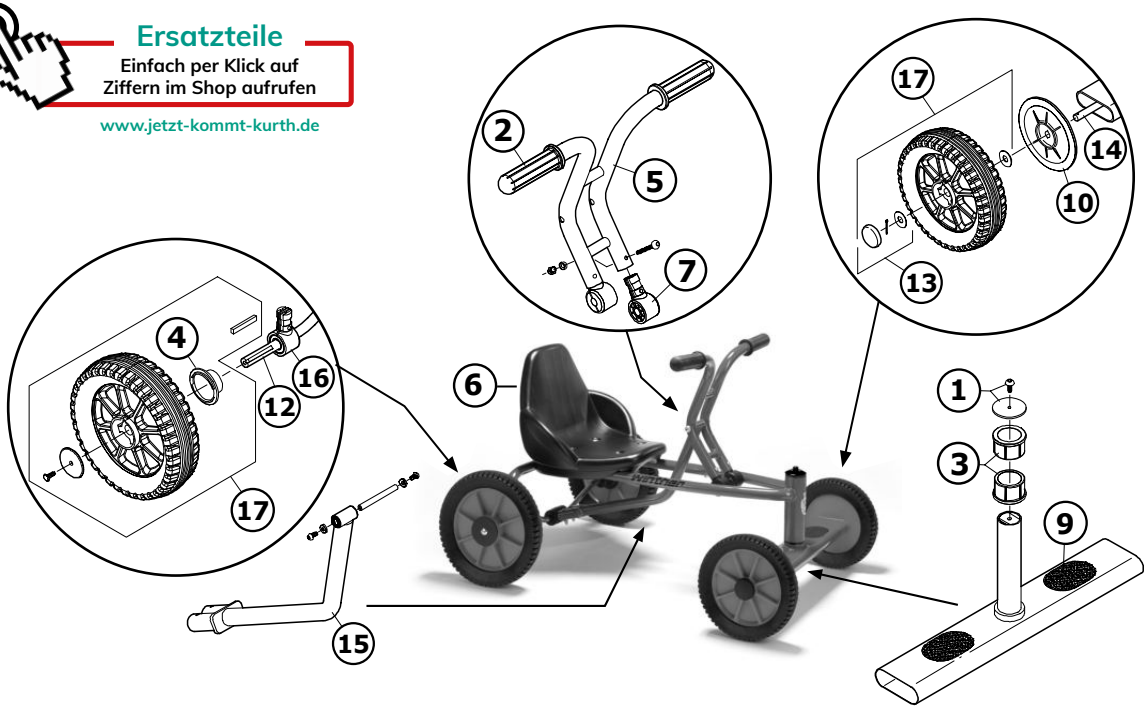


## Winther „VIKING Holländer“, ab 4 Jahre

## 8900497

| Passende Ersatzteile | | 497.00 | |
|---|---|---|---|
| | | Version | |
| | | 1.1 | 1.2 |
| 1 | Schraube + Scheibe für Lenkung 497 | 50650 | 50650 |
| 2 | Handgriffe komplett / 2er Set | 50503 | 50503 |
| 3 | Steuersatz komplett für 511 + 497 | 50822 | 50822 |
| 4 | Abdeckring Ø 68 mm, 2 Stück (ab 2021) | 50598 | 50598 |
| 5 | Lenker komplett für 497 | 50651 | 50651 |
| 6 | Sitz für 497 + 484 + 662 | 50597 | 50597 |
| 7 | Radhalterungen Vorderrad / 2er Set | 50906 | 50906 |
| 8 | - | - | - |
| 9 | Rutschfester Belag / 2er Set | 50511 | 50511 |
| 10 | Abeckung rot groß / 2er Set | 50519 | 50519 |
| 11 | Hinterrad normal 220 x 50 / 2er Set | 50571 | 50571 |
| 12 | Achse für 497 komplett | 50652 | 50652 |
| 13 | Zierkappen / 2er Set | 50520 | 50520 |
| 14 | Achse für 452 + 462 + 465 + 466 + 461 + 497 | 50514 | 50514 |
| 15 | Antriebsstange für 497 | 50655 | 50655 |
| 16 | Radhalterung für Hinterrad 497 / 2er Set | 50654 | 50654 |
| 17 | Hinterrad komplett für 497 / 2er Set | 50653 | 50653 |
| 18 | - | - | - |