Ersatzteile
Einfach per Klick auf Ziffern im Shop aufrufen
www.jetzt-kommt-kurth.de

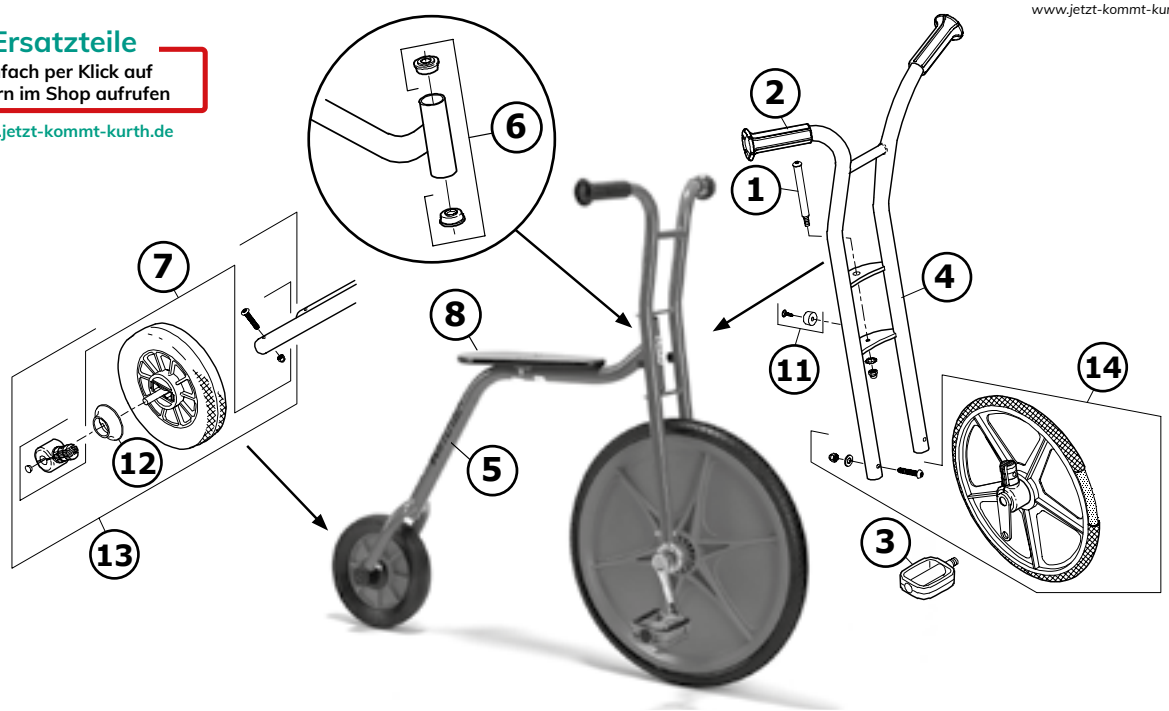

Winther „VIKING EXPLORER Hochrad Groß“ 8900481

	Passende Ersatzteile	481.00					
		Version / Herstellernummer					
		1.0	1.2	2.0	3.0	3.1	3.2
1	Verbindungsschraube groß komplett	50502	50502	50502	50502	50502	50502
2	Handgriffe mit Fallschutz / 2er Set	50538	50538	50538	50538	50538	50538
3	Pedale groß / 2er Set	50710	50710	50710	50710	50710	50710
4	Vorderradgabel komplett für 481	-	-	-	50559	50559	50559
5	Rahmen für Hochrad 481	-	-	-	-	-	50786
6	Steuersatz / 2er Set	50504	50504	50504	50504	50504	50504
7	Radhalterung Hinterrad	-	50507	50507	50507	50507	50507
8	Sitz für Hochrad 481 + 482	50584	50584	50584	50584	50584	50584
9	-	-	-	-	-	-	-
10	-	-	-	-	-	-	-
11	Gummipuffer komplett gebogen	50532	50532	50532	50532	50532	50532
12	Abdeckring für Vorderrad/ 2er Set	-	50505	50505	50505	50505	50505
13	Hinterrad 220 x 50 komplett für Roller, Bikerunner & Hochrad	-	50573	50573	50573	50573	50573
14	Vorderrad komplett für 481 mit PU-Mantel	-	-	-	50775	50775	50775
15	-	-	-	-	-	-	-
16	-	-	-	-	-	-	-
17	-	-	-	-	-	-	-
18	-	-	-	-	-	-	-