Ersatzteile
Einfach per Klick auf Ziffern im Shop aufrufen
www.jetzt-kommt-kurth.de

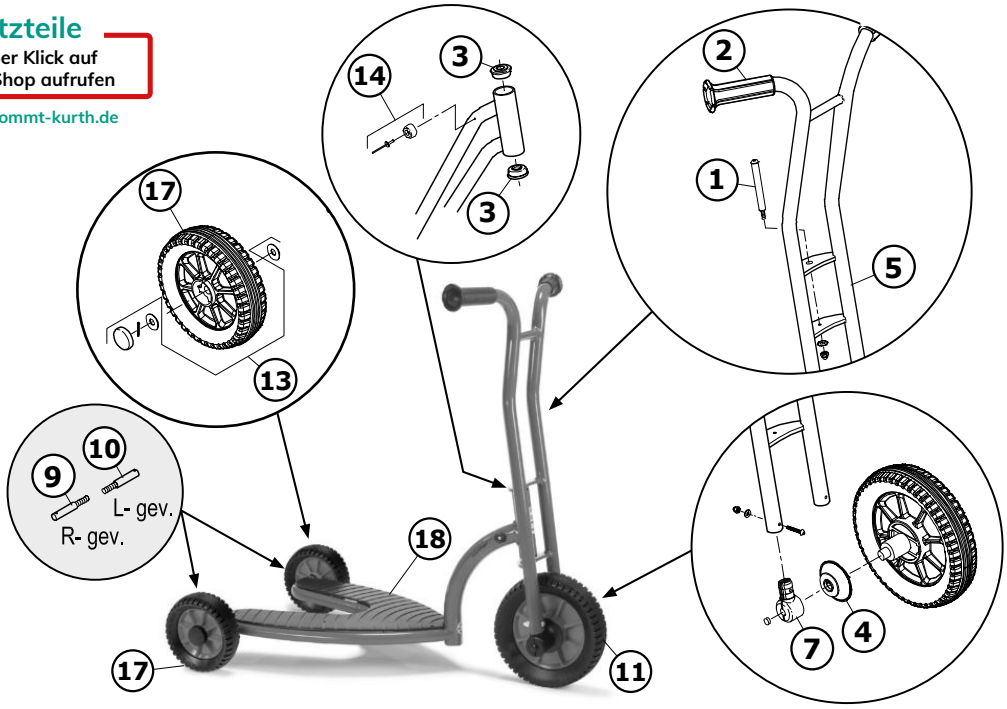

Winther „VIKING Safety Roller klein“, 4 - 7 Jahre

8900475

Passende Ersatzteile		475.00	
		Version	
		3.1	3.2
1	Verbindungsschraube groß komplett	50502	50502
2	Handgriffe mit Fallschutz / 2er Set	50538	50538
3	Steuersatz / 2er Set	50504	50504
4	Abdeckring für Vorderrad / 2er Set	50505	50598
5	Vorderradgabel für 460	50553	50553
6	-	-	
7	Radhalterung Rollervorderrad	50508	50508
8	-	-	
9	Rechtsgewinde für 475	50525	50525
10	Linksgewinde für 475	50526	50526
11	Vorderrad 220 x 47 für Roller	50563	50563
12	-	-	
13	Zierkappen / 2er Set	50520	50520
14	Gummipuffer komplett gebogen	50532	50532
15	-	-	
16	-	-	
17	Hinterräder klein 160 x 40 / 2er Set	50570	50570
18	Trittbrett für 475	50487	50487