**Ersatzteile**
Einfach per Klick auf Ziffern im Shop aufrufen
www.jetzt-kommt-kurth.de

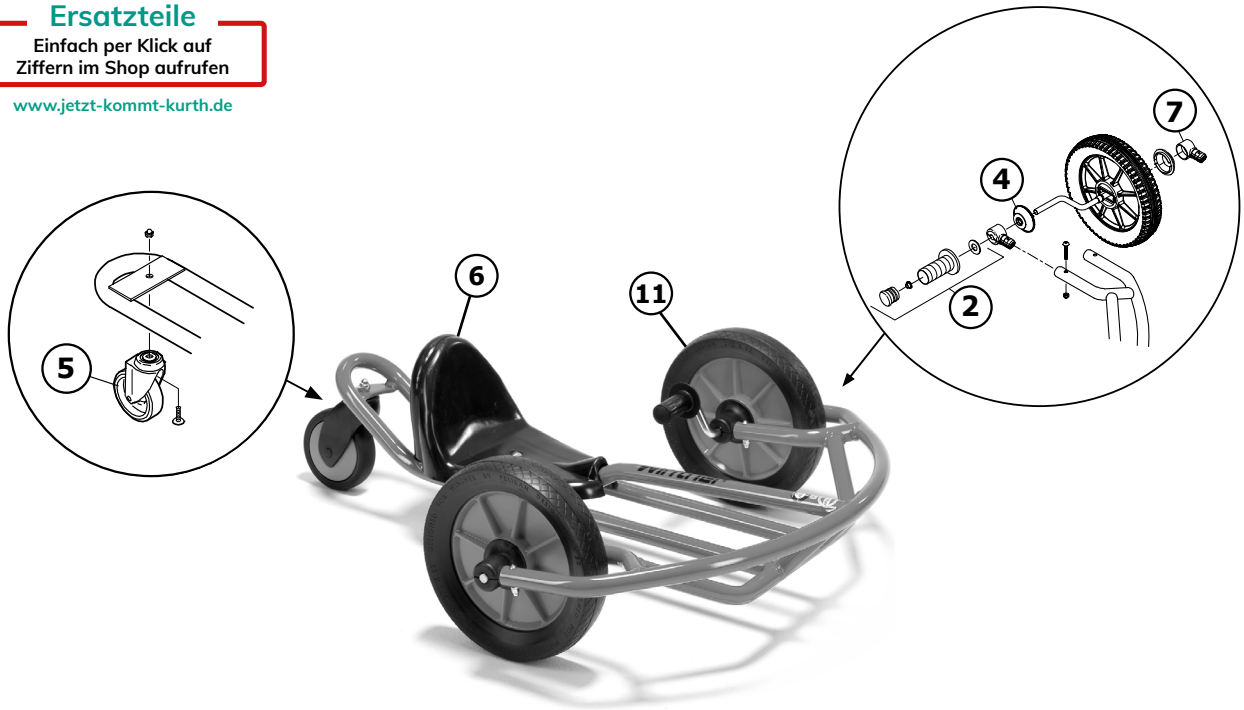


## Winther „VIKING Swingcart klein“, ab 3 Jahre

## 8900464

| Passende Ersatzteile | | 464.00<br>Version<br>3.1 |
|---|---|---|
| 1 | - | - |
| 2 | Handgriffe komplett für Swingcart | 50522 |
| 3 | - | - |
| 4 | Abdeckring Ø 68 mm, 2 Stück (ab 2021) | 50598 |
| 5 | kleines graues Rad komplett | 50589 |
| 6 | Sattel groß komplett | 50581 |
| 7 | Radhalterung für Swingcart/Swingracer | 50509 |
| 8 | - | - |
| 9 | - | - |
| 10 | - | - |
| 11 | Antriebsrad für Swingcart | 50564 |
| 12 | - | - |
| 13 | - | - |
| 14 | - | - |
| 15 | - | - |
| 16 | - | - |
| 17 | - | - |
| 18 | - | - |