Ersatzteile
Einfach per Klick auf Ziffern im Shop aufrufen
www.jetzt-kommt-kurth.de

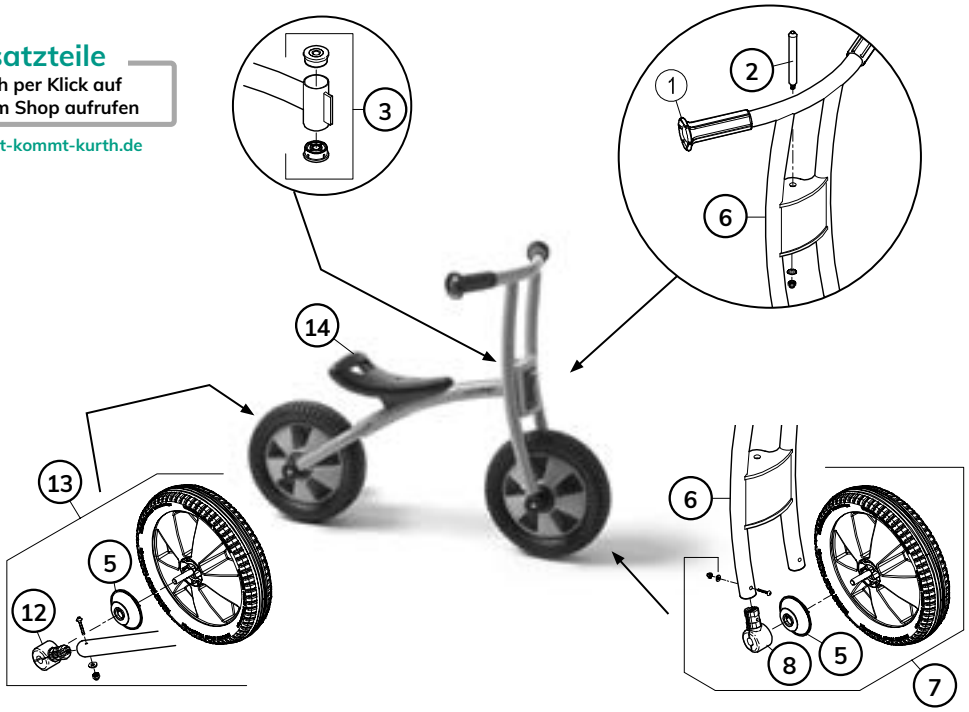

Jakobs BikeRunner Maxi aktiv

7501566

Passende Ersatzteile		560.50
		Version
		1.0
1	Handgriffe 2er Set	50403
2	Verbindungsschraube / Steuerbolzen für alle Jakobs aktiv	50401
3	Ersatz-Steuersatz für alle Jakobs aktiv Fahrzeuge	50404
4	-	-
5	Innenscheibe Vorderrad für 7501550 560 562 566 573	50270
6	Ersatz-Vorderradgabel für 550 552 566	50272
7	Ersatz-Vorderrad für 566	50282
8	Ersatz-Vorderradhalterung für alle Jakobs aktiv Fahrzeuge	50406
9	-	-
10	-	-
11	-	-
12	Radhalterung Hinterrad für alle Jakobs aktiv Fahrzeuge	50407
13	Ersatz-Vorderrad für 566	50290
14	Ersatz-Sitz komplett für 550 551 554 558 559 560	50480
15	-	-
16	-	-
17	-	-
18	-	-