Ersatzteile
Einfach per Klick auf Ziffern im Shop aufrufen
www.jetzt-kommt-kurth.de

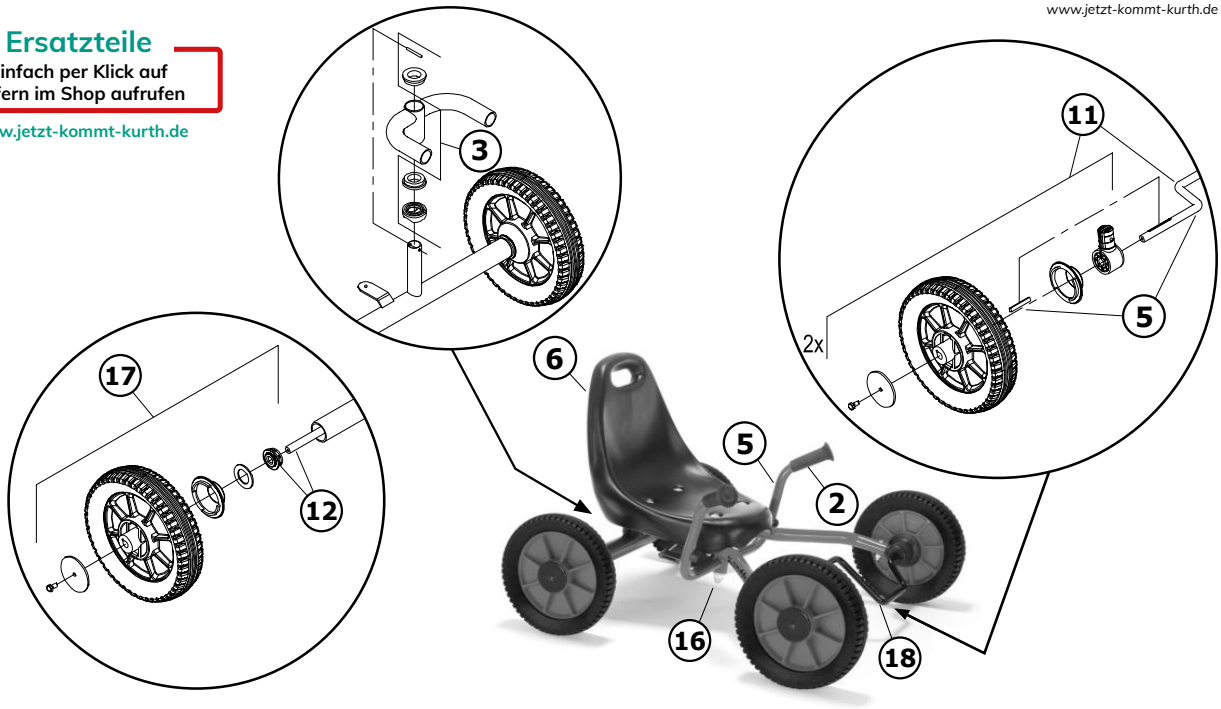

Winther „VIKING EXPLORER FunCart“, ab 3 Jahre

8900498

Passende Ersatzteile		498.00		
		Version		
		1.0	2.0	2.1
1	-	-	-	-
2	Handgriffe /2er Set	-	50001	50001
3	Steuersatz für Funcart 498 /2er Set	-	50662	50662
4	-	-	-	-
5	Lenker komplett für FunCart 498	-	50667	50667
6	Sitz komplett für FunCart 498	-	50664	50664
7	-	-	-	-
8	-	-	-	-
9	-	-	-	-
10	-	-	-	-
11	Achse mit Vorderreifen kompl. FunCart 498	-	50665	50665
12	Hinterachse FunCart 498	50668	50668	50668
13	-	-	-	-
14	-	-	-	-
15	-	-	-	-
16	Buchse 2 Stk. für Lenker FunCart 498	-	50661	50661
17	Hinterrad 2er Set für Funcart 498	50666	50666	50666
18	Pedal-Achse für FunCart 498	-	50663	50663