Ersatzteile
Einfach per Klick auf Ziffern im Shop aufrufen
www.jetzt-kommt-kurth.de

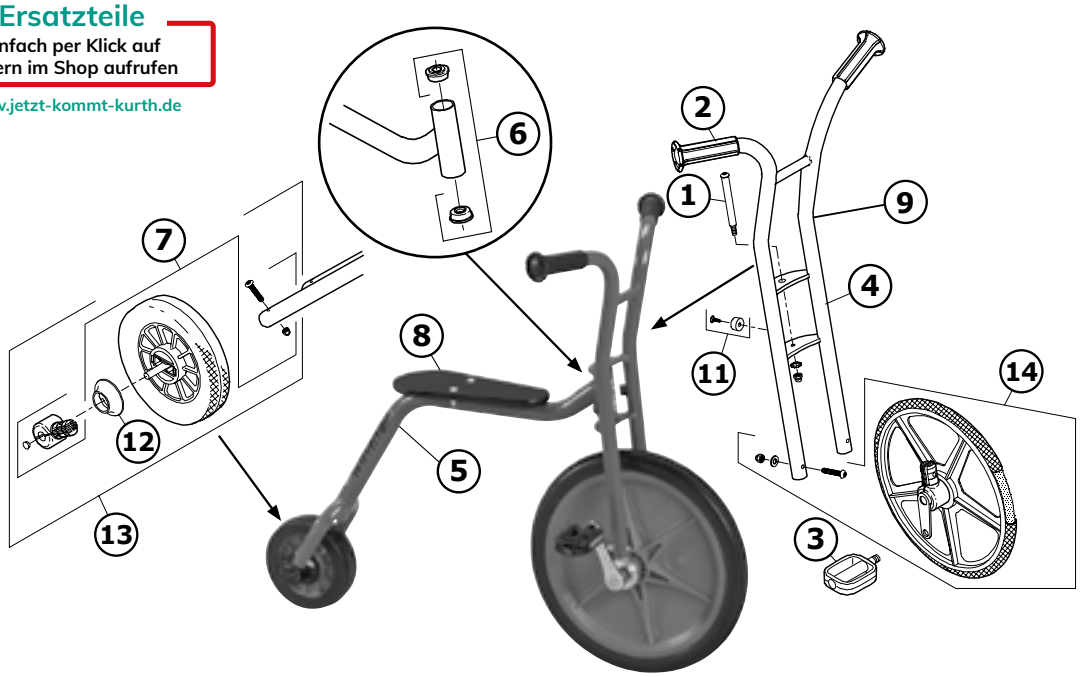

Winther „VIKING Explorer Hochrad klein“, 4 - 7 Jahre

8900482

	Passende Ersatzteile	482.00
		Version
		1.0
1	Verbindungsschraube klein komplett	50501
2	Handgriffe mit Fallschutz / 2er Set	50538
3	Pedale groß / 2er Set	50710
4	Vorderradgabel für Hochrad klein 482	50795
5	Rahmen für Hochrad klein 482	50796
6	Steuersatz / 2er Set	50504
7	Radhalterung Hinterrad	50507
8	Sitz für Hochrad 481 + 482	50584
9	Vorderradgabel komplett für 482 mit Rad	50797
10	-	-
11	Gummipuffer komplett gebogen	50532
12	Abdeckring für Vorderrad / 2er Set	50505
13	Hinterrad komplett Ø 160mm für 482	50798
14	Vorderrad vom kleinen Hochrad	50799
15	-	-
16	-	-
17	-	-
18	-	-